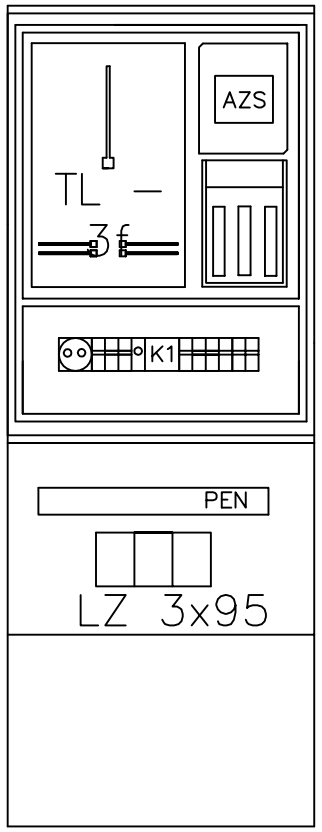

SZAFKA OŚWIETLENIOWA-typowa

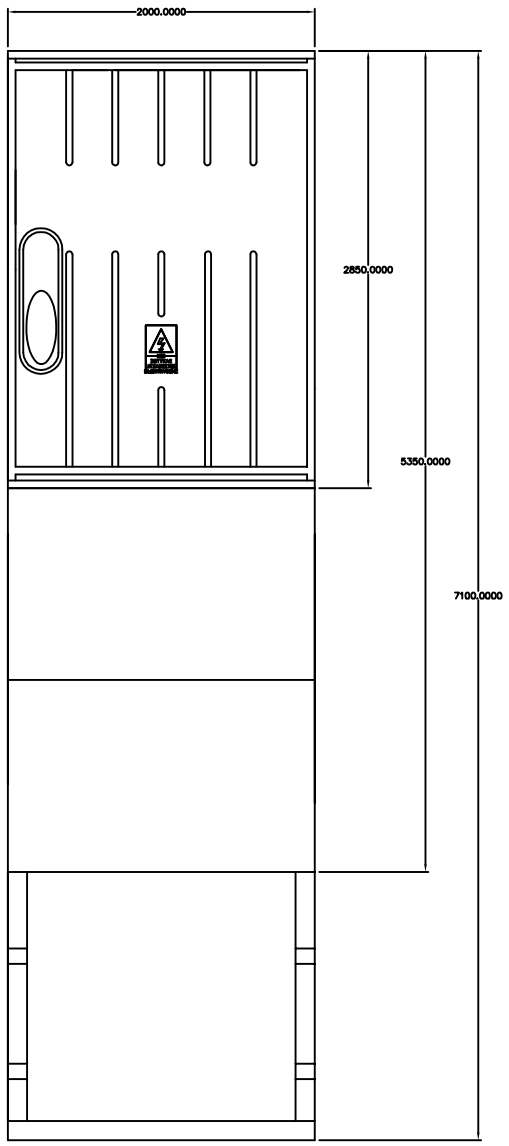

PROJ. OŚWIETLENIOWA LINIA
KABLOWA YAKY 4x25mm2
dług. linii (wykop) lw=230m
dług. kabla lk=344m
UZIEMIENIE - PRĘT FeZn śr. 8mm

PROJ. SŁUP OŚWIETLENIOWY S-80
FUNDAMENT F 150 (kpl.) ,
WYSIĘGNIK 1,50m , ZŁĄCZE
SŁUPOWE IZK
OPRAWĄ SGS 203-100W ZE
ŹRÓDŁEM ŚWIATŁA SON - 12 kpl.

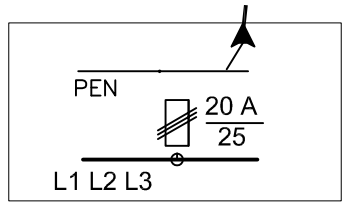

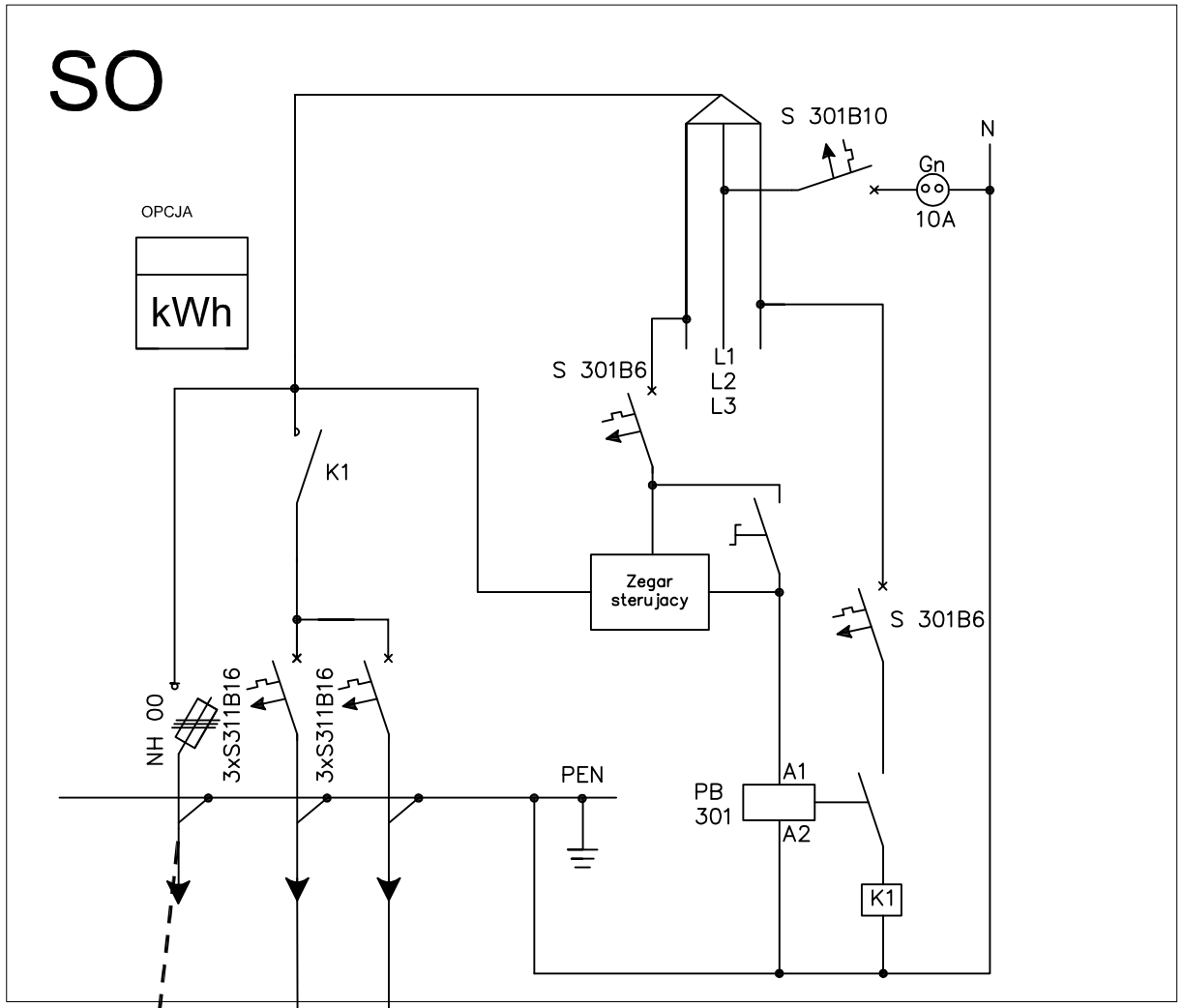

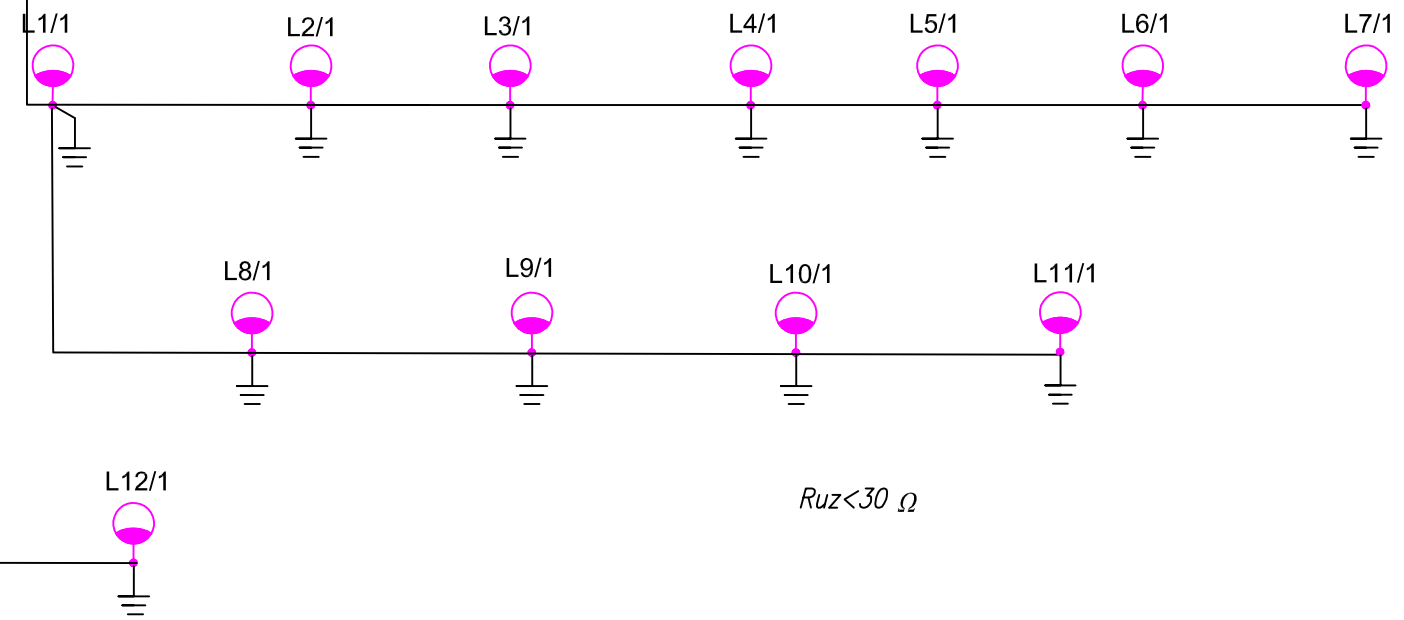

Ruz<30 Ω

UKŁAD SIECI TN-C - SZYBKIE WYŁĄCZENIE ZASILANIA

MGR INŻ. MIROSŁAW SOCZYŃSKI
BIURO:
59-800 LUBAŃ
UL. CMENTARNA 1
PP_ATA@POCZTA.ONET.PL
TEL./FAX: (0-75) 721 49 92
TEL. (0-75) 721 00 31
TEL. 0-602 256 428
TEL. 0-606 620 834

INWESTOR
Gmina i Miasto Węgliniec
ul. Sikorskiego 3, 59-940 Węgliniec

OBIEKT/ADRES
Budowa boiska sportowego
w Starym Węglińcu.
nr dz. 495,496, obr. 0007-Stary Węgliniec

STADIUM OPRACOWANIA
PROJEKT BUDOWLANY

TYTUŁ RYSUNKU:
SCHEMAT OŚWIETLENIA

PROJEKTANT:
mgr inż. ADAM SZEWCZYK
DOŚ/IE/0160/01, nr upr.: 82/DOŚ/04

SKALA:

NR RYSUNKU:
2/E

DATA:
03-2010